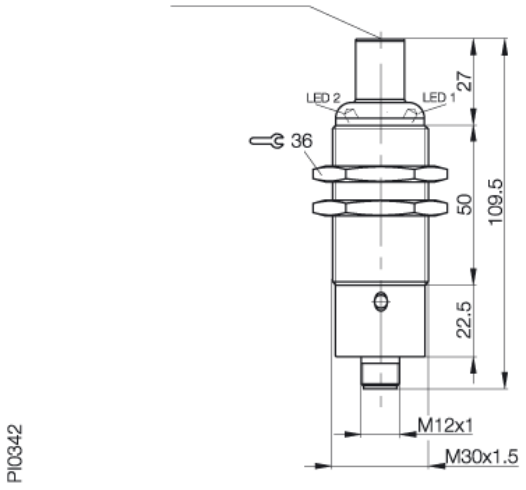

Technische Daten

Maß	M30x1,5
Funktion	Schreiben/Lesen
Antennenform	rund
Spannungsversorgung	24 V DC ±20%
Restwellligkeit	<10%
Stromversorgung	<50mA ohne Last
Arbeitstemperatur	0...70°C
Lagertemperatur	-20...85°C
Schutzart nach IEC 60529	IP 67
Gehäusewerkstoff	CuZn vernickelt
Anschlussart	1 Steckverbinder rund 8-polig
Schnittstelle/Software	RS232 Balluff Dialog
Beschreibung	Auswerteeinheit mit integriertem Schreib-/Lesekopf. Anschluß über RS232
Zubehör	Konfigurationssoftware im Lieferumfang

passender Datenträger		BIS M-101			BIS M-102			BIS M-105	
Abstand Datenträger zu Metall in mm		> 25	> 10	> 5	> 50	> 25	> 10	>10	> 0
Freizone Datenträger in mm		> 60	> 50	> 50	> 60	> 50	> 50	> 60	> 0
Schreibabstand in mm		0-15	0-12	0-10	0-18	0-18	0-10	0-6	0-5
Leseabstand in mm		0-15	0-12	0-10	0-18	0-18	0-10	0-6	0-5
Versatz in mm	2 mm	±9	±6	±4	±16	±12	±4	±5	±4
bei Abstand von	5 mm	±9	±6	±4	±16	±12	±4	±4	±2
	10 mm	±6	±3	±2	±12	±10	±2		
	15 mm	±4			±8	±5			
	20 mm								
	25 mm								
	30 mm								
	35 mm								
	40 mm								
	45 mm								
	50 mm								

Balluff GmbH
Schurwaldstraße 9
D-73765 Neuhausen a.d.F.
Telefon (07158) 173-0 Telefax (07158) 5010

BALLUFF
sensors worldwide